PV-10/1

PUIT-RÕDUUKS

(45 mm tammepuidust lävepakuga - läbiva lukustusega - uksesulusega)

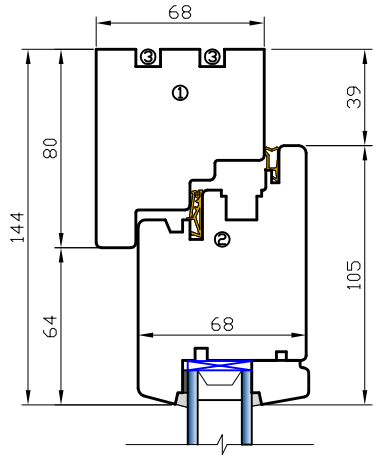

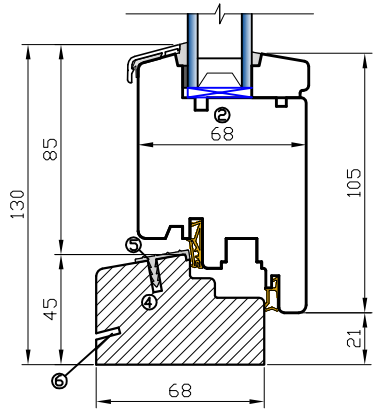

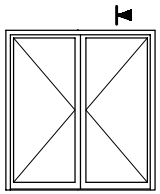

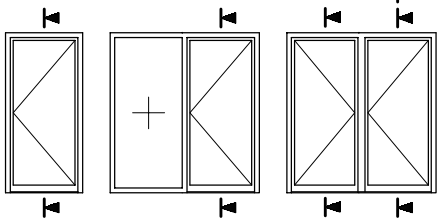

① ukseleng

② ukseraam

③ montaaživahu sooned (ukselengi külgedel ja ülaservas)

④ tammepuidust lävepakk

⑤ lävepaku alumiiniumist kaitseprofiil

⑥ veepleki paigaldussoon

PV-10/2

PUIT-RÕDUUKS

(36 mm tammepuidust lävepakuga - läbiva lukustusega - uksesulusega)

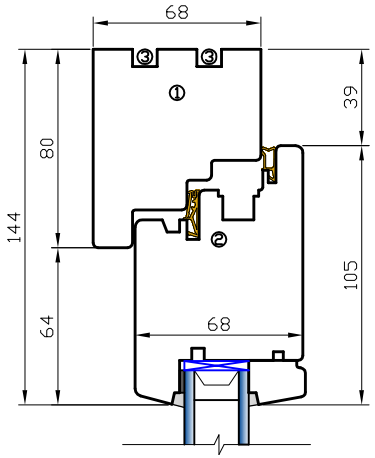

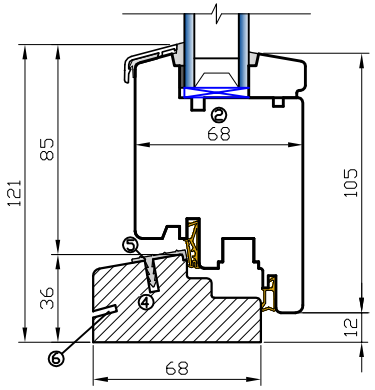

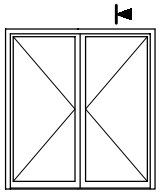

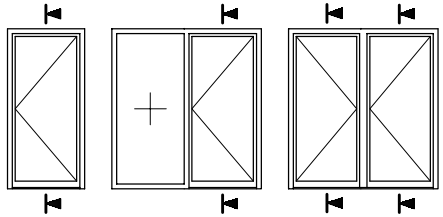

① ukseleng

② ukseraam

③ montaaživahu sooned (ukselengi külgedel ja ülaservas)

④ tammepuidust lävepakk

⑤ lävepaku alumiiniumist kaitseprofiil

⑥ veepleki paigaldussoon